AXESS SMART PRINTER 600

BEDIENUNGSANLEITUNG V 2.1_052017

Deutsch

Inhalt

1 Zu dieser Anleitung 5

2 Personal 5

3 Gewährleistung 5

4 Vorgesehene Verwendung 6

5 Sicherheitshinweise 6

6 Beschreibung Axess SMART PRINTER 600 7

6.1 Abmessungen ... 7

6.2 Bestandteile ... 8

7 Installation 11

7.1 Aufstellen des Druckers ... 11

7.2 Lagerung, Auspacken und erster Check des Gerätes ... 11

7.3 Anschließen ... 12

7.4 Inbetriebnahme ... 12

8 Betrieb des Axess SMART PRINTER 600 13

8.1 Einschalten des Axess SMART PRINTER 600 ... 13

8.2 Einstellen der Ticketdicke beim Ticketeinzug ... 14

8.3 Tickets dem Drucker zuführen ... 15

8.4 Einstellen der Druckenergie ... 18

9 Statusanzeige in Rot Grün und Orange 19

10 Fehlerbehebung 20

10.1 Abnutzung desThermodruckkopfes ... 22

10.2 Thermodruckkopf herausnehmen ... 23

10.3 Thermodruckkopf einsetzen ... 26

11 Reinigung 27

11.1 Was wird gereinigt ? ... 28

11.2 Thermodruckkopf reinigen ... 29

11.3 Transportrolle des Ticketstaplers reinigen ... 35

11.4 Transportrollen der Druckermechanik reinigen ... 36

12 Verbrauchmaterialien zur Reinigung und Ersatzteile 38

13 Ticketdrucker anschließen und konfigurieren 39

13.1 SMP 600 mit Smart POS verbinden ... 39

13.2 Druckenergie in Programm Smart POS einstellen ... 39

1 Zu dieser Anleitung

Dieses Handbuch dient zur Montage, Installation und Wartung des Gerätes.

Bitte beachten Sie die beiliegenden Sicherheitshinweise. Etwaige Haftungs- und Garantieansprüche erlöschen bei Nichtbeachtung.

Signalwörter und Piktogramme:

	Allgemeines Warnzeichen, um den Benutzer auf eine Gefahr hinzuweisen. Sicherheitshinweise, die diesem Zeichen folgen müssen befolgt werden.
	Warnzeichen zur Identifizierung der Gefährdung durch elektrische Spannung oder statische Aufladung.
	Schalten Sie das Gerät aus und ziehen Sie den Stecker ab!
	Graphischer Hinweis zur Markierung einer Information

Signalwörter und Gestaltung von Warnhinweisen und Informationen

GEFAHR	Weist auf eine unmittelbar gefährliche Situation hin, die bei Nichtbeachtung unweigerlich zu schweren oder tödlichen Verletzungen führt.
WARNUNG!	Weist auf eine potenziell gefährliche Situation hin, die bei Nichtbeachtung zu schweren oder tödlichen Verletzungen führen kann.
VORSICHT!	Kennzeichnet eine potenziell gefährliche Situation, die bei Nichtbeachtung zu leichten oder mittelschweren Verletzungen führen kann, oder zu schweren Software- oder Geräteschäden.
INFORMATION!	Wichtige Empfehlung, die den Einsatz des Produktes erleichtert und einen störungsfreien Betrieb gewährleistet.

2 Personal

Die Anleitung ist für Personen vorgesehen, die für die beschriebenen Tätigkeiten geschult wurden.

Die Sicherheitshinweise müssen beachtet und bei allen Arbeitsschritten eingehalten werden.

3 Gewährleistung

Es gelten die Garantie- und Gewährleistungsbestimmungen der Axess AG in ihrer jeweils aktuellen Fassung, sowie individuelle vertragliche Vereinbarungen, soweit diese im Einzelfall getroffen wurden.

4 Vorgesehene Verwendung

Etwaige andere als die in der Produktbeschreibung und im weiteren Verlauf des Dokumentes genannten Verwendungen gelten als nicht bestimmungsgemäß.

Daraus resultierende Schäden sind von Haftung- und Garantieansprüchen ausgeschlossen.

Jegliche funktionellen Veränderungen am System sind vorab mit der Axess AG abzustimmen.

Erweiterungen und Modifikationen sind ohne Rücksprache mit dem Hersteller nicht erlaubt und lassen ebenfalls Haftungs- und Garantieansprüche erlöschen.

5 Sicherheitshinweise

WARNUNG!

Elektrische Spannung!

Der Ticketdrucker muss bis zum vollständigen Abschluss der Installation stromlos bleiben.

Schalten Sie das Gerät aus und ziehen Sie den Stecker ab bevor Sie Service- oder Wartungsarbeiten im Inneren des Gerätes ausführen.

Beachten Sie die Sicherheitshinweise zu Reinigungsroutinen in den entsprechenden Kapiteln.

Vorsicht!

Gefahr von Quetschungen!

Bei wenigen Service-Arbeiten besteht eine geringe Gefahr, sich die Finger einzuquetschen.

Beachten Sie die Hinweise in den entsprechenden Kapiteln.

6 Beschreibung Axess SMART PRINTER 600

Axess SMART PRINTER 600 druckt, löscht, kodiert und liest Tickets im Formate ISO.

Der robuste Hochleistungsdrucker ist für den professionellen Einsatz im Dauerbetrieb ausgelegt. Kundenspezifische Grafiken, Logos und Informationstexte werden im Thermodirekt-Verfahren aufgedruckt. Im gleichen Arbeitsgang werden die Tickets im Drucker elektrisch kodiert und zur Kontrolle der korrekten Funktion sofort gelesen. Dann wird das Ticket an der Kasse registriert und am Drucker ausgegeben. Wiederverwendbare Tickets werden elektrisch gelöscht und können dann erneut bedruckt werden.

Der Drucker ist über LAN oder COM Anschluss im Netzwerk eingebunden und kommuniziert so mit der Kasse. Für Änderungen der Druckerkonfiguration steht ein übersichtliches Webtool zur Verfügung.

SMART CARD TRW können mehrfach bedruckt und gelöscht werden. Optional steht dafür ein großzügiger Streifen als Druckbereich oder die gesamte Fläche der Karte zur Verfügung.

Eine hochpräzise Transportmechanik vereinzelt die Karten und zieht Sie aus dem optionalen Kartenstapler in die Druckermechanik ein. Der Axess SMART PRINTER 600 kann, bei Einsatzbereichen mit geringer Kartenausgabe, optional auch ohne Ticketstapler verwendet werden, z.B. im Freizeitbereich oder in Hotels. Die Kartenzufuhr erfolgt dann manuell an der Drucker-Front.

6.1 Abmessungen

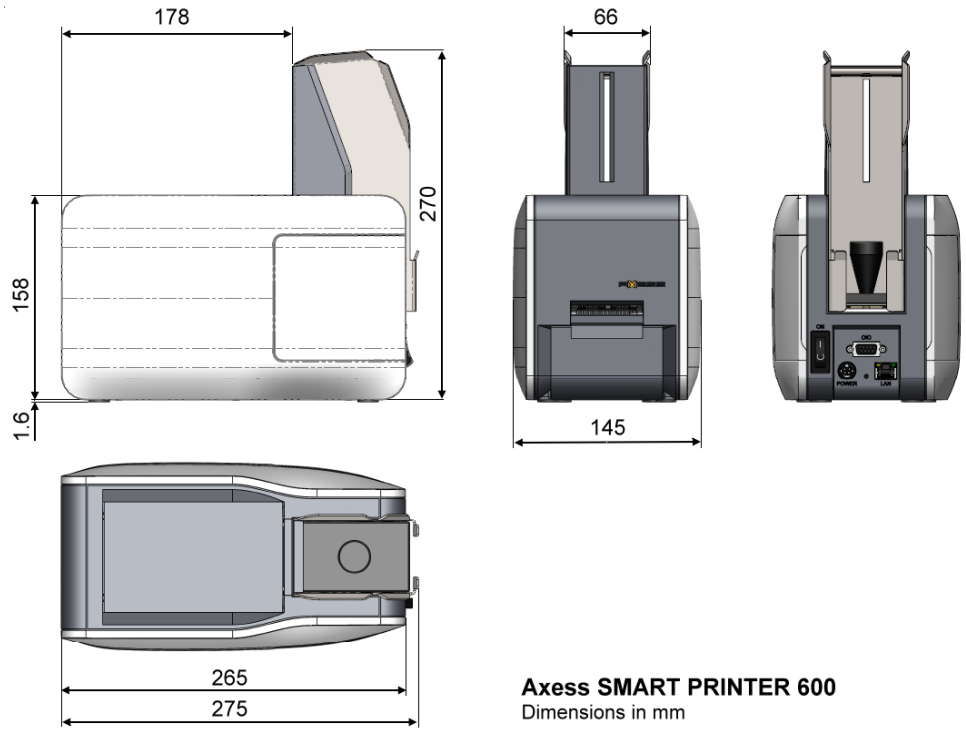

Axess SMART PRINTER 600
Dimensions in mm

6.2 Bestandteile

ÄUSSERLICH

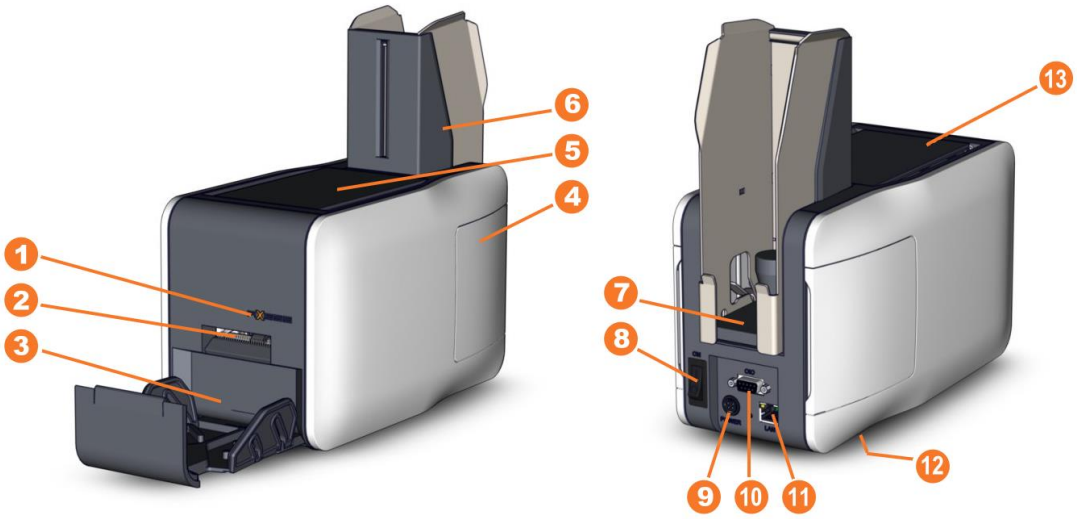

1 *Statusanzeige*: LEDs rot, grün, orange
2 *Ticketschlitz* zur Ausgabe und manuelle Zuführung von Tickets
3 *Auffangschale* für Tickets, ausziehbar
4 *Servicedeckel*, rechts und links seitlich
5 *Servicedeckel*, oben
Innenseite des Deckels: Aufkleber mit IP-Adresse, Mac-Adresse
6 *Ticketstapler* mit *Füllstandsanzeige*, optional
7 *SMP Ticket Weight*, Kartenbeschwerer
8 *Hauptschalter*
9 *Power Supply*, 24VDC
10 Anschluss RS 232
11 Anschluss LAN
12 *Typenschild*, auf Geräteunterseite
13 *Barcode Reader*, vollständig integriert

INNEN

Innenliegende Komponenten, hinter dem geöffneten Servicedeckel links:

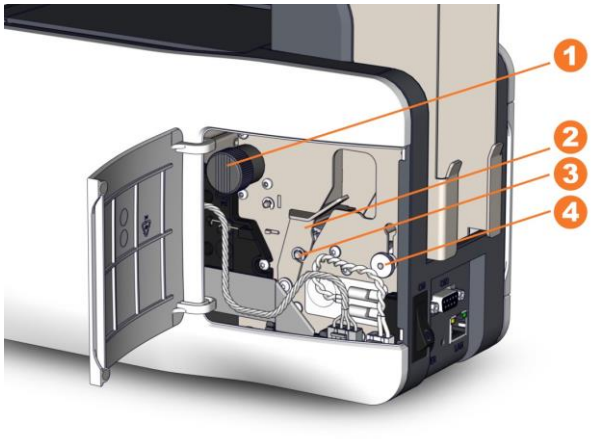

1 *Einstellrad* des Ticket-Feeders zur Anpassung an unterschiedliche Ticketdicken
2 *Haltebügel* der Transportrolle
3 Achse der *Transportrolle*
4 *Auflagewalze* für Ticketstapel

Relevante Komponenten im Ticketstapler:

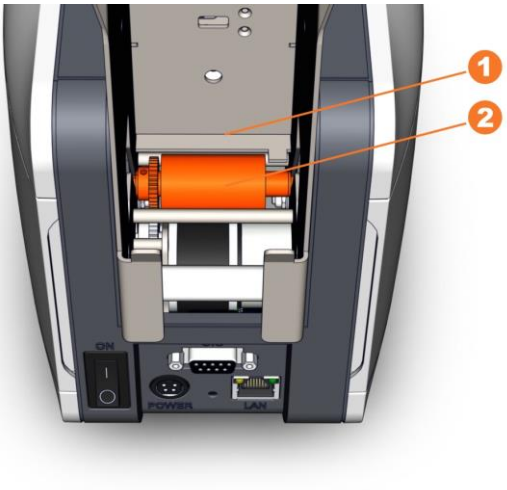

1 *Ticketschlitz* zur automatischen Ticketvereinzelung und Ticketzufuhr in die Druckermechanik
2 *Transportrolle* zur Ticketzufuhr

Innenliegende Komponenten, hinter dem geöffneten Servicedeckel rechts:

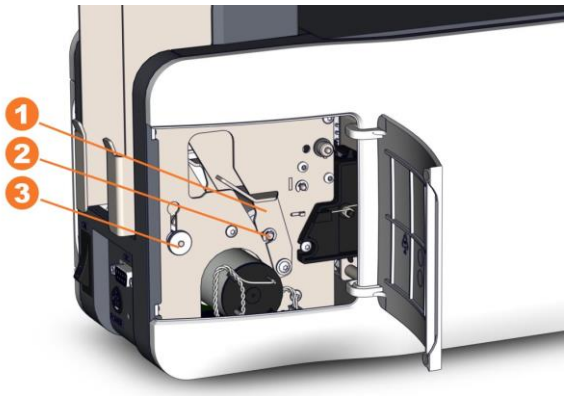

1 *Haltebügel* für Transportrolle
2 Achse der *Transportrolle*
3 *Auflagewalze* für Ticketstapel

Innenliegende Komponenten, unter dem geöffneten Servicedeckel oben:

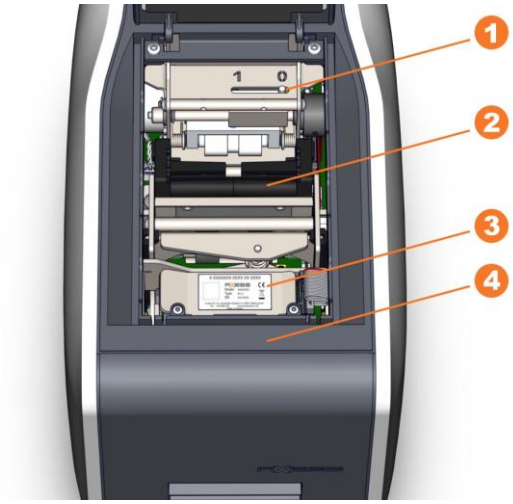

1 Skala zur Einstellung des *Ticketschlitzes* an der Ticketzufuhr
2 *Druckermechanik* mit *Antriebsrollen*
3 *Thermodruckkopf*
4 *Barcode Reader*

7 Installation

7.1 Aufstellen des Druckers

Der Ticketdrucker ist für den Betrieb in Innenräumen vorgesehen. Das Gerät muss auf ebener Fläche in einem gut belüfteten Raum mit normaler Raumtemperatur betrieben werden. Schützen Sie das Gerät vor direkter Sonneneinstrahlung und vermeiden Sie abrupte Änderungen der Raumtemperatur und Luftfeuchtigkeit. Bis zu 4 Drucker können an einem Kassenarbeitsplatz gleichzeitig angeschlossen werden.

Die Außenabmessungen des Gerätes und damit der erforderliche Raum können je nach Ausstattung des Gerätes abweichen. Entnehmen Sie die Abmessungen aus den Technischen Daten Ihres Gerätes und kalkulieren Sie weitere ca. 20 mm Freiraum nach allen Seiten um den Drucker herum. Kalkulieren Sie mit einer Höhe des Gerätes von ca. 300 mm.

7.2 Lagerung, Auspacken und erster Check des Gerätes

Bei Lieferung: Überprüfen Sie die Verpackung auf sichtbare Schäden. Sollten Schäden vorhanden sein, fotografieren Sie diese und wenden Sie sich an Ihren Axess AG Kundendienst.

Lagern Sie den verpackten Drucker in einem sauberen, trockenen und frostfreien Raum.

Packen Sie das Gerät an seinem Bestimmungsort aus. Entfernen Sie alle enthaltenen Transportsicherungen.

Druckerverpackung nicht wegwerfen! Bewahren Sie die Verpackung für eine eventuelle Rücksendung zum Hersteller auf!!

7.3 Anschließen

Schließen Sie den Ticketdrucker an sein originales Netzteil an. Standard Output: 24 VDC, < 2A, typ. / max. 5A

Der Ticketdrucker wird von der Kasse AX500 Smart POS aus bedient!

LAN-Verbindung: Der Ticketdrucker und AX500 Smart POS sind mit demselben LAN-Netzwerk verbunden.

Beachten Sie: Remote Updates und die Verwendung von *Axess Printer Tool 600 Web* funktionieren nur für Ticketdrucker im LAN-Netzwerk.

RS232 serieller Anschluss: Optional kann der Ticketdrucker über eine RS232-Schnittstelle direkt an den POS-Rechner angeschlossen werden.

Informationen zur Zuweisung eines Ticketdruckers an Ihre Smart POS finden Sie in ***Axess Printer Tool 600 Web***. Sie müssen Admin-Rechte haben, um diese Funktionen auszuführen.

Der Ticketdrucker als OEM-Gerät:
Bitte kontaktieren Sie Ihren Administrator. Die Anleitung **ACPX.net** Version 1.4 / 02/2013 beschreibt weitere Details.

7.4 Inbetriebnahme

Schalten Sie das Gerät am Hauptschalter ein, siehe *Bestandteile*. Der Ticketdrucker ist nach ca. 20 Sekunden bereit. Das orange Signallicht zeigt den Status BEREIT; siehe auch Kapitel Statusanzeige in Rot Grün und Orange.

Ticketstapler prüfen: Ist der Ticketschlitz für die Ticketzufuhr auf den gewünschten Tickettyp eingestellt? Bei Bedarf nachjustieren; siehe *Einstellen der Ticketdicke beim Ticketeinzug*.

8 Betrieb des Axess SMART PRINTER 600

Die folgenden Kapitel beschreiben den regulären Betrieb des Axess SMART PRINTER 600.

8.1 Einschalten des Axess SMART PRINTER 600

1. Schalten Sie den Kassenrechner ein
2. Schalten Sie den/die Ticketdrucker und den Belegdrucker ein
3. LOGIN zum Start des Programms Smart POS

   Das Programm erkennt den/die Drucker und stellt die Kommunikation her.

   Die Statusanzeige LED an der Vorderseite des Ticketdruckers zeigt den Status "BEREIT" mit Farbe ORANGE an.

   Das Druckersymbol wird auf der Kassenoberfläche angezeigt.
4. Führen Sie die Reinigungsroutinen aus, wenn notwendig; → *Reinigung; Was wird gereinigt ?*
5. Reinigen Sie die Transportrolle täglich; → *Transportrolle des Ticketstaplers reinigen*
6. Befüllen Sie den Ticketstapler mit passenden Ticketrohlingen; → *Tickets dem Drucker zuführen*

Vermeiden Sie Verschmutzung!

Achten Sie darauf, dass nur saubere Karten in den Ticketstapler gefüllt werden, wenn *Chipkarten TRW-Stripe* verwendet werden. Anderenfalls können Antriebsrollen und der Thermodruckkopf beschädigt werden!

8.2 Einstellen der Ticketdicke beim Ticketeinzug

Der Ticketschlitz zur Ticketzufuhr in die Druckermechanik (nicht sichtbar von außen) muss an die Ticketdicke angepasst werden. Wollen Sie Tickets mit anderer Dicke einlegen als bisher verwendet, dann drehen Sie das Einstellrad und variieren anhand einer Skala zwischen 0 und 1, um für eine Ticketdicke zwischen 0 mm und 1 mm einzustellen.

⚠ Öffnen Sie die Servicedeckel des Ticketdruckers nicht während des Betriebs. Schalten Sie den Drucker vor dem Öffnen aus.

1. Stellen Sie sich vor den Ticketdrucker
2. Öffnen Sie den rechtsseitigen Servicedeckel;
   Hier finden Sie das Einstellrad des Ticket-Feeders; → *Bestandteile*
3. Öffnen Sie den oberen Servicedeckel;
   Hier finden Sie die Skala (0-1) als Referenz für den Ticketschlitz
4. Einstellrad drehen, um den Zeiger der Skala zwischen '0 - 1' zu bewegen

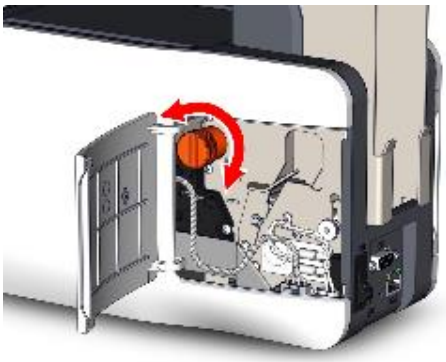

Das Drehen der Einstellschraube bedeutet: ***im Uhrzeigersinn => kleinere Kartendicke***

Tickettyp	Typische Ticketdicke	ungefähre Position des Zeigers
Smart Card OneWay PVC oder Kartonkarte	0,45 – 0,55 mm	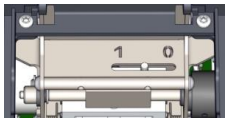
Chip Card	0.8 - 1 mm	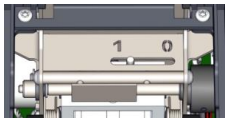
Barcode Karte	0.25 mm	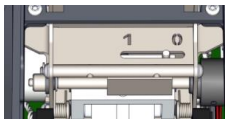

8.3 Tickets dem Drucker zuführen

Tickets zuführen

Der Ticket-Feeder vereinzelt die Tickets aus dem Ticketvorrat und führt diese durch den Ticketschlitz in die Druckermechanik ein.

Die Tickets können auch manuell, also durch den Ticketschlitz in der Gerätefront zugeführt werden. Dies ist dann geeignet, wenn zwischendrin wenige Karten eines anderen Tickettyps gedruckt werden. Es ist auch für Ticketdrucker sinnvoll, die ohne Ticketstapler betrieben werden, z.B. an einer POS an der täglich nur eine geringe Anzahl Tickets produziert.

> Wir empfehlen: Füllen Sie den Ticketstapler mit den Ticketrohlingen welche am häufigsten verwendet werden. Für eine große Anzahl von Tickets von jeweils verschiedenen Tickettypen empfehlen wir, zusätzliche Drucker an der POS zu verwenden. Smart POS AX500 unterstützt bis zu 4 Ticketdrucker.

Tickets in den Ticketstapler einlegen

- Barcode Tickets → Einlegen mit dem Barcode Bereich voran (in Richtung Drucker). Barcode Bereich zeigt nach oben
- RFID Chipkarte → Ausrichtung des Tickets entsprechend der Kartenmaske, bedruckbare TRW Folie zeigt nach oben
- RW / Stripe Karte → Bedruckbarer Streifen auf der rechten Seite und nach oben gerichtet

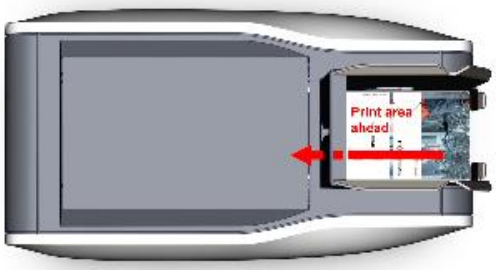

Ticket Stapel ausrichten

Die weiße Auflagewalze am Ticketstapler kann leicht angehoben oder abgesenkt werden, um eine eventuelle Wölbung der Ticketrohlinge auszugleichen. Das verbessert die gerade und leichtgängige Zuführung der Ticketrohlinge in den Druckbereich.

Halten Sie ein Ticket in der gleichen Position, wie es in den Ticket-Stapler eingezogen werden wird.

Sehen Sie sich das Ticket von der Seite an:

- Ist das Ticket überhaupt gewölbt? Wenn 'NEIN' → die Auflagewalze ca. 3 - 4 Millimeter auf beiden Seiten anheben
- Ist das Ticket nach unten gewölbt? → die Auflagewalze ca. 0 - 3 Millimeter auf beiden Seiten anheben
- Ist das Ticket nach oben gewölbt? → die Auflagewalze ca. 4 - 6 Millimeter auf beiden Seiten anheben

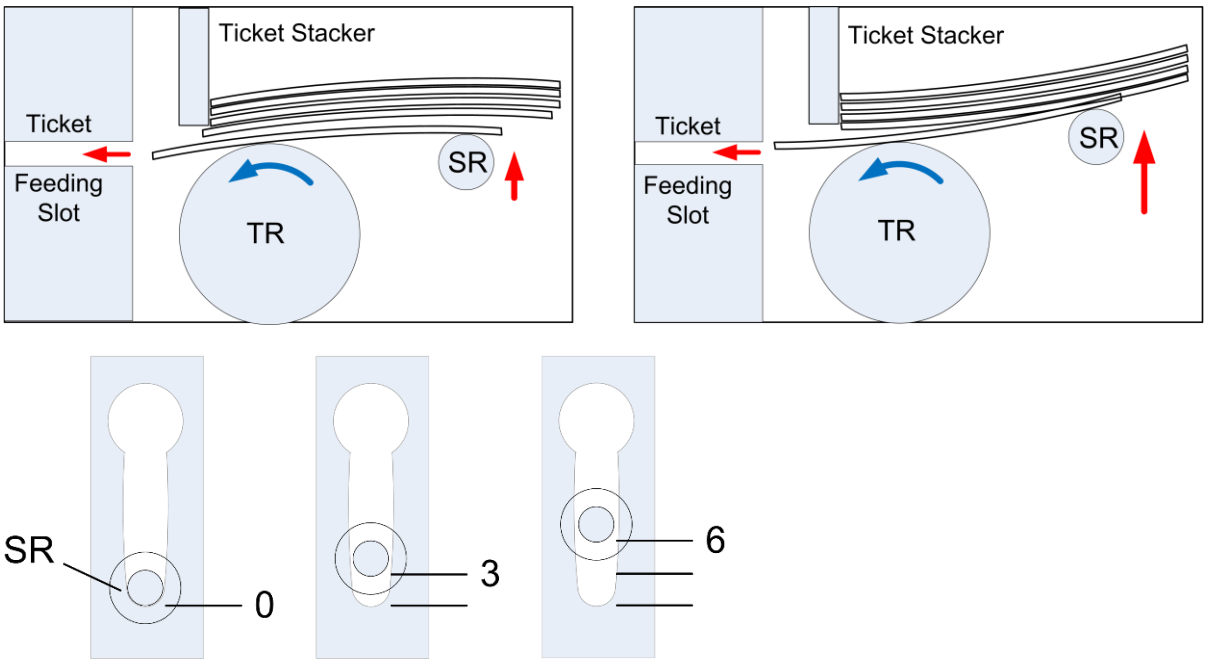

Die empfohlenen Werte basieren auf Erfahrungen und sind ungefähre Werte. Unter den Umgebungsbedingungen und abhängig von den Ticketrohlingen können diese bei Ihnen natürlich etwas abweichen.

VORSICHT !
Beachten Sie beim Herausnehmen des Ticketgewichts und von Tickets, dass der Ticketstapler scharfe Kanten haben kann.

Arbeitsschritte:

1. Schalten Sie den Ticketdrucker aus
2. Entfernen Sie das SMP Ticket Weight
3. Leeren Sie den Ticketstapler
4. Lösen Sie die Rändelschrauben auf beiden Seiten der Auflagewalze (rechte Rändelschraube zuerst)
5. Heben oder senken Sie die Auflagewalze gemäß unseren Empfehlungen oben
6. Die Rändelschrauben auf beiden Seiten der Auflagewalze anziehen
7. Wir empfehlen: Nutzen Sie die Gelegenheit um die Transportrolle zu reinigen; → *Transportrolle des Ticketstaplers reinigen*
8. Füllen Sie die Tickets in den Ticketstapler; Siehe Beschreibung unten
9. Schalten Sie den Ticketdrucker ein

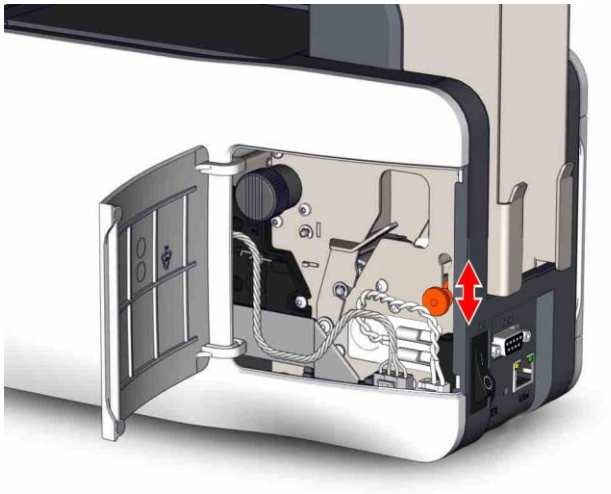

Tickets manuell zuführen

- Barcode Ticket → einlegen mit dem Barcode Bereich nach hinten gerichtet (vom Drucker weg). Barcode Bereich zeigt nach oben.
- RFID Chipkarte → Ausrichtung des Tickets entsprechend der Kartenmaske, bedruckbare TRW Folie zeigt nach oben
- RW / Stripe Karte → Bedruckbarer Streifen auf der rechten Seite und nach oben gerichtet

8.4 Einstellen der Druckenergie

Es ist Aufgabe Ihres Administrators die Druckenergie einzustellen.

WARNUNG!
Die Druckintensität und ebenso die Löschintensität wurden an Ihrem Drucker vor dem Versand sehr sorgfältig eingestellt. Wenn es notwendig ist, die Intensitäten neu zu justieren, so darf dies nur von autorisierten und entsprechend geschulten Personen durchgeführt werden!
Kontaktieren Sie Ihren Administrator, wenn Sie Hilfe benötigen.

Führen Sie die Einstellung der Druck- und Löschintensität sehr vorsichtig durch. Ändern Sie nur in kleinen Schritten! Siehe Kapitel *Druckenergie in Programm Smart POS einstellen*

9 Statusanzeige in Rot Grün und Orange

Die Statusanzeige in der Vorderseite des Ticketdruckers informiert mit verschiedenen Farben über den Zustand der internen Komponenten. Das Signal zeigt auch den Zustand des Ticketdruckers und des Druckfortschritts.

Statusanzeige bei regulärem Betrieb:

ROT	GRÜN	Orange	Angezeigter Modus	Status
AUS	AUS	AUS	LED Anzeige AUS	Drucker ist ausgeschaltet
schnell blinkend, abwechselnd	schnell blinkend, abwechselnd	AUS	Drucker	Drucker bootet, oder empfängt Druckdaten; (Dieses Signal wird auch verwendet, wenn die interne Kommunikation unterbrochen ist)
AUS	AUS	Dauerlicht	Drucker	alle Druckertreiber korrekt initialisiert; Keine Karte im Drucker; Drucker bereit
AUS	Dauerlicht	AUS	Drucker	Karte in den Drucker eingezogen
AUS	schnell blinkend	AUS	Drucker	Warten auf Ticketzuführung über Ticketschlitz, oder Warten auf Entfernen des Tickets vom Ticketschlitz
blinken (2x)	AUS	AUS	Drucker	Thermodruckkopf, Motor -> Initialisierung fehlgeschlagen
blinken (3x)	AUS	AUS	Drucker	Auswerfen der Karte in die Auffangschale nicht möglich
blinken (4x)	AUS	AUS	Drucker	Ticketeinzug aus Ticketstapler nicht möglich
Dauerlicht	AUS	AUS	Drucker	Thermodruckkopf wird nicht erkannt

Während eines laufenden Update Prozesses Drucker niemals abschalten!

Wenn Ihr Axess Support ein Remote-Update der Druckersoftware ausführt werden Sie ungewohnte LED-Signale am Drucker bemerken. Der Vorgang dauert ca. 2 Minuten.

Bevor eine Update-Routine ausgeführt wird, werden Sie von Ihrem Service Team verständigt.

Die ORANGE Statusanzeige für "Drucker Bereit" kann bei Bedarf auf grün umgestellt werden - bitte die Einstellung über Web Printer Tool vornehmen.

10 Fehlerbehebung

Einige Fehlfunktionen des Axess SMART PRINTER 600 können einfach behoben werden. Für alle anderen Störungen wenden Sie sich bitte an die Axess AG-Helpdesk.

Beachten Sie die Lichtsignale der Statusanzeige zur Information über den Druckerzustand und auftretende Fehler; -> *Statusanzeige in Rot Grün und Orange*

Eine Liste der möglichen Fehler und Tipps zur Fehlerbehebung:

SMP außer Funktion	Statusanzeige AUS	-> Stromversorgung prüfen, Stecker eingesteckt?
SMP stoppt während der Produktion	Ticketstapler leer?	-> Ticketstapler auffüllen
	Karten-Stau am automatischen Karteneinzug?	-> Ticketstapler leeren und nochmals sorgfältig befüllen -> evtl. justieren Sie die Auflagewalze des Ticketstaplers um das Niveau des Ticketstapels auszugleichen; → *Bestandteile* -> evtl. verändern Sie den Ticketschlitz für den Ticketeinzug; → *Einstellen der Ticketdicke beim Ticketeinzug*
	Statusanzeige blinkt rot / grün; abwechselnd, schnell	Prüfen Sie die Datenverbindung, LAN-Kabel eingesteckt?
	Ist der Thermodruckkopf korrekt in die Führungsschienen eingesetzt?	!! Ticketdrucker ausschalten → Thermodruckkopf herausnehmen und wieder einsetzen; → *Thermodruckkopf herausnehmen* → Anschlusskabel des Thermodruckkopfes prüfen - Korrekt?
Unklarer Aufdruck auf Tickets	Aufdruck schattiert → Druckintensität könnte zu hoch sein Aufdruck erscheint zu stark → Druckintensität noch immer zu hoch Aufdruck erscheint zu schwach → Druckintensität zu niedrig	→ Probieren Sie ein weiteres Ticket → Thermodruckkopf mit der automatischen Reinigungsfunktion und Reinigungskarte reinigen → Ist der Thermodruckkopf korrekt in die Führungsschienen eingesetzt? → Korrigieren Sie die Druckintensität an der Smart POS; *Druckenergie in Programm Smart POS einstellen* Verändern Sie die Einstellung der Druck- oder Löschintensität in kleinen Schritten und drucken Sie immer wieder Testtickets zur Kontrolle. → Kontaktieren Sie Ihren Administrator oder Axess Support wenn Sie Hilfe benötigen.

Schlechtes Löschergebnis	Gelöschter Aufdruck noch sichtbar → Löschintensität zu niedrig Ticket ist stark schwarz oder blau eingefärbt → Löschintensität zu hoch	→ Korrigieren Sie die Löschintensität an der Smart POS; → Druckenergie in Programm Smart POS einstellen Verändern Sie die Einstellung der Druck- oder Löschintensität in kleinen Schritten und drucken Sie immer wieder Testtickets zur Kontrolle.
Lücken oder unbedruckte Bereiche im Druckbild	Evtl. ein sogenannter 'Dotausfall' sein; →	→ Thermodruckkopf mit der automatischen Reinigungsfunktion und Reinigungskarte reinigen → Kontaktieren Sie Ihren Administrator oder Axess Support wenn Sie Hilfe benötigen → Ist der Thermodruckkopf korrekt in die Führungsschienen eingesetzt? → Evtl. Thermodruckkopf ersetzen
Kratzer auf der Karte nach der Ausgabe am Ticketdrucker	Transportrollen des Kartenstaplers oder der Druckermechanik verschmutzt oder beschädigt	→ Transportrollen des Ticketstaplers reinigen → Thermodruckkopf reinigen → Führen die die automatische Reinigungsfunktion für die Transportrollen der Druckermechanik aus → Kontaktieren Sie Ihren Administrator oder Axess Support wenn Sie Hilfe benötigen. → !! Ticketdrucker ausschalten → Prüfen Sie die Transportrolle des Ticketstaplers und der Druckermechanik auf Beschädigung und Abnutzung → Evtl. Transportrolle des Ticketstaplers ersetzen; → Transportrolle des Ticketstaplers reinigen → Evtl. Thermodruckkopf ersetzen; → Thermodruckkopf herausnehmen

Falls nötig, bestellen Sie hier Ersatzteile und Verbrauchsmaterialien: *-> Verbrauchmaterialien zur Reinigung und Ersatzteile*

10.1 Abnutzung desThermodruckkopfes

Die ungefähre Lebensdauer des Thermodruckkopfes hängt stark davon ab, ob die Reinigung regelmäßig und ordnungsgemäß durchgeführt wird. Es ist auch abhängig vom Ticket-Material. Die ständige Wiederverwendung von RW-Chipkarten kann die maximale Anzahl an bedruckbaren Tickets erheblich reduzieren. Verlängern Sie die Lebensdauer Ihres Thermodruckkopfes: Stellen Sie sicher, dass im Drucker nur SAUBERE RW-Chipkarten verwendet werden.

Wenn sich der Thermodruckkopf mit der Zeit abnutzt erscheint das Druckbild allmählich unklar. Es kommt zu sogenannten Dot-Ausfällen; siehe Bild. Eine waagrechte, durchgezogene Linie an der Innenkante des Barcodes erleichtert das Erkennen von Dot-Ausfällen.

Um andere Ursachen auszuschließen:

- Reinigen Sie den Thermodruckkopf mit der automatischen Reinigungsfunktion
- Reinigen Sie den Thermodruckkopf manuell;

Sind die Dot-Ausfälle danach noch immer sichtbar, dann sollten Sie den Thermodruckkopf ersetzen

Beispiel: Dot-Ausfälle an zwei Stellen

Verständigen Sie Ihren Hauptkassierer wenn Sie anhand des Druckbildes Dot-Ausfälle vermuten!

10.2 Thermodruckkopf herausnehmen

WARNUNG!

Elektrische Spannung!

Gerät AUS und Stecker ABZIEHEN bevor Sie Service- oder Wartungsarbeiten im Inneren des Geräts ausführen.

Lassen Sie den Drucker 10 Minuten abkühlen, bevor Sie Reinigungs- oder Wartungsarbeiten ausführen.

Es ist NICHT nötig, den Thermodruckkopf bei regulärem, fehlerfreien Betrieb heraus zu nehmen!

Es gibt nur wenige Gründe, warum Sie den Thermodruckkopf herausnehmen sollten:

- Wenn eine manuelle Reinigung empfohlen wird - NICHT unbedingt nötig den Netzstecker zu ziehen
- Wenn empfohlen wird, den Thermodruckkopf heraus zu nehmen und wieder korrekt in die Führungsschiene einzusetzen - NICHT unbedingt nötig den Netzstecker zu ziehen
- Wenn der Thermodruckkopf ausgetauscht werden muss

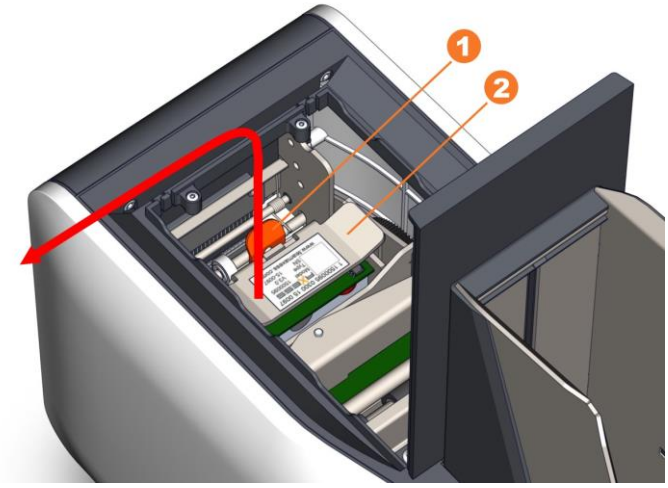

1 Rückhalte-Clip zur Fixierung des Thermodruckkopfes
2 Thermodruckkopf mit Typenschild und ID-Nummer

Thermodruckkopf herausnehmen

1. Ticketdrucker ausschalten und abstecken
2. Lassen sie das Gerät abkühlen
3. Öffnen Sie den oberen Servicedeckel

Thermodruckkopf herausnehmen:

4. ***Rückhalte-clip (1)*** in Richtung der Druckervorderseite drücken und festhalten
5. Thermodruckkopf mit Daumen und Zeigefinger an den ***markierten Punkten (2)*** nehmen
6. ***Thermodruckkopf (3)*** vorsichtig herausheben
7. Thermodruckkopf umdrehen;

   Achtung! Das Anschlusskabel des Thermodruckkopfes nicht ziehen oder daran reißen!

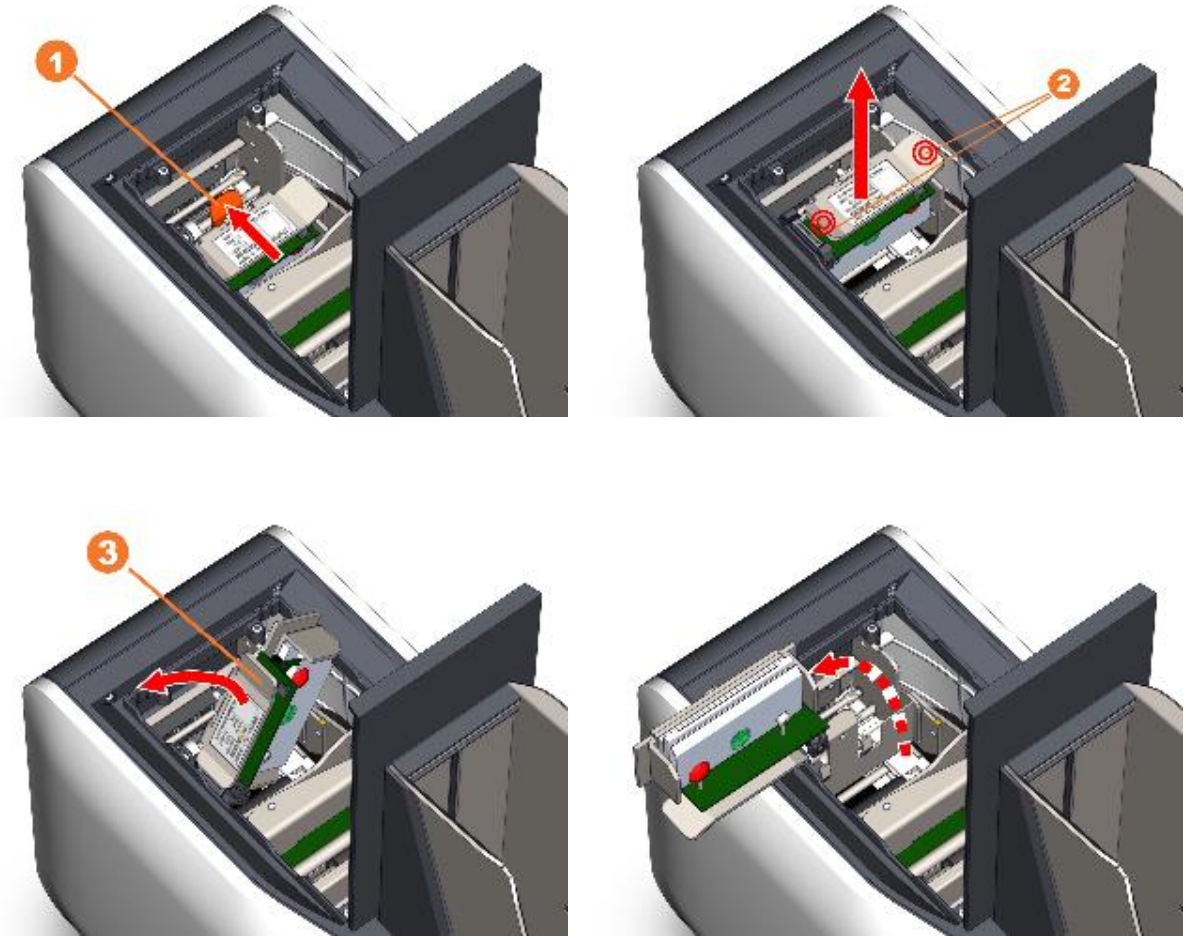

1 Rückhalte-Clip um den Thermodruckkopf zu lösen
2 Thermodruckkopf, mit Typenschild und ID-Nummer
3 Thermodruckkopf herausnehmen

Thermodruckkopf abziehen

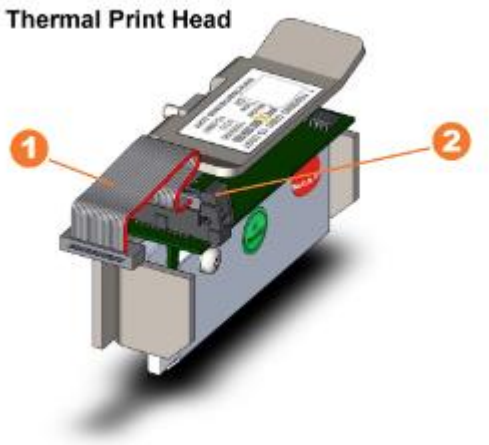

1 Anschlusskabel
2 Rückhalte-Clips, links und rechts

Diese Arbeitsschritte sind nur dann notwendig, wenn der Thermodruckkopf entfernt werden soll.

1. Seitliche Rückhalte-Clips öffnen
2. Abstecken des Anschlusskabels am Thermodruckkopf

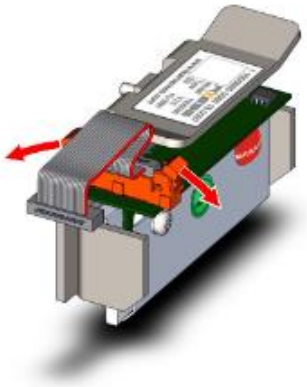

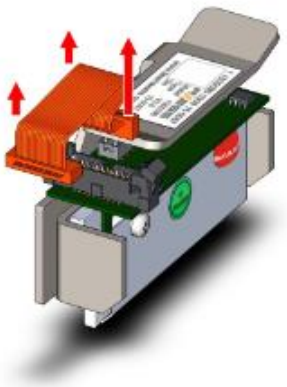

10.3 Thermodruckkopf einsetzen

Thermodruckkopf einsetzen

Verwenden Sie einen NEUEN Thermodruckkopf, wenn Sie den Thermodruckkopf ersetzen wollen.

3. Um den TDK zu ersetzen:
   a. Anschlusskabel einstecken
   b. Seitliche Rückhalte-Clips schließen (2)
4. TDK in die Führungsleisten einsetzen
5. Hebel (1) nach oben ziehen um die Führungsleisten freizugeben - Hebel halten
6. Gleichzeitig Thermodruckkopf leicht nach unten drücken - bis Sie den metallischen Rückhalte-Clip (2) einrasten hören
7. Hebel loslassen (1)
8. Oberer Servicedeckel schließen

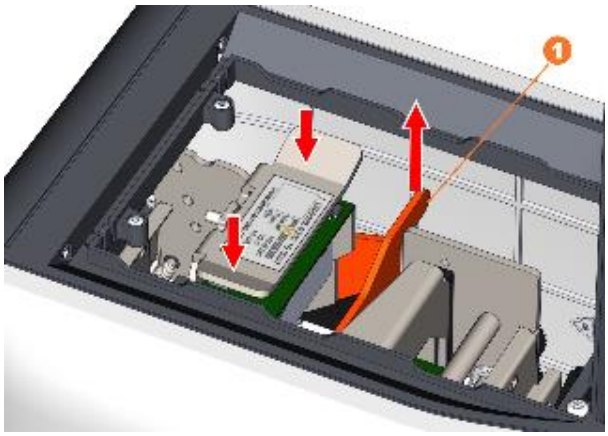

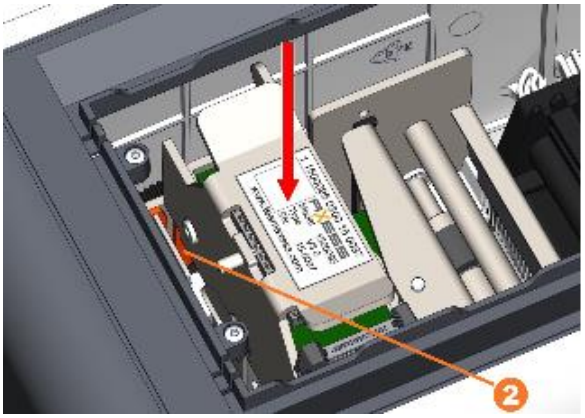

11 Reinigung

WARNUNG!

Schmutz vermeiden!

Achten Sie darauf, dass nur saubere Karten in den Ticketstapler gefüllt werden, wenn Sie RW-Chipkarten wiederverwenden.

Reinigungsintervalle:

Die Reinigungsintervalle für Ihren Ticketdrucker hängen von der Anzahl der gedruckten Tickets und den Umgebungsbedingungen ab.

Diese Angaben sollen als Richtwerte für die Zeitspanne zwischen den Reinigungsroutinen dienen:

- **Reinigen Sie EINMAL PRO WOCHE, wenn die Anzahl der gedruckten Tickets etwa 250 je Tag, oder weniger beträgt.**
- **Sobald die Anzahl der gedruckten Tickets höher ist, sollten Sie EIN- Oder ZWEIMAL PRO WOCHE reinigen.**
- **Reinigen Sie auf jeden Fall immer nach 2000 gedruckten Tickets, auch dann, wenn die Woche noch nicht vorbei ist.**

Verkürzen Sie die Zeitspanne zwischen den Reinigungsroutinen, wenn Ihr Drucker in einer Umgebung mit hoher Staubbelastung, in der Nähe eines Strandes oder in tropischer Umgebung betrieben wird.

Führen Sie Reinigungs-, Service- oder Wartungsarbeiten außerhalb der Betriebszeiten durch.

Wir empfehlen Ihnen, häufig verwendete Verbrauchsmaterialien und Ersatzteile für den Ersatz bereit zu halten.

11.1 Was wird gereinigt ?

Verwenden Sie immer die Original Reinigungs-Sets für Axess SMART PRINTER 600!
Die Reinigungskarten und Tücher sind mit Seifenlösung angefeuchtet.
NIEMALS Säure, Ethylalkohol oder andere Chemikalien für die Reinigung verwenden!

Sichern Sie eine gleichbleibend hohe Druckqualität durch konsequente, regelmäßige Reinigung und Wartung.

Reinigen Sie:

- Thermodruckkopf reinigen -> *Thermodruckkopf reinigen*
- Transportrolle des Ticketstaplers reinigen -> *Transportrolle des Ticketstaplers reinigen*
- Transportrolle der Druckermechanik -> *Transportrollen der Druckermechanik reinigen*
- Reinigen Sie den Ticketdrucker von außen. Dabei müssen alle Servicedeckel geschlossen sein. Verwenden Sie ein nur leicht angefeuchtetes, weiches und Flusen freies Tuch.

Prüfen und wenn nötig austauschen:

- Ersetzen Sie die Transportrolle im Ticketstapler oder die Transportrollen in der Druckermechanik, wenn diese verschlissen oder ausgetrocknet sind -> *Verbrauchmaterialien zur Reinigung und Ersatzteile*
- Ersetzen Sie den Thermodruckkopf, wenn dieser abgenutzt ist. Prüfen Sie das Druckbild nach Dot-Ausfällen; -> *Abnutzung desThermodruckkopfes*

11.2 Thermodruckkopf reinigen

Voraussetzung:

- Der Ticketdrucker muss mit dem Netzwerk des zugehörigen POS-Computers verbunden sein;
- Programm Smart POS AX500 muss installiert und gestartet sein;
- Der Ticketdrucker muss eingeschaltet und betriebsbereit sein
- Reinigungskarte (ISO Format) für Thermodruckkopf; -> *Reinigung*

Verwenden Sie die originale Reinigungskarte und führen Sie die Reinigungsroutinen automatisch aus.
Eine zusätzliche manuelle Reinigung sollte nur in Ausnahmefällen durchgeführt werden, -> *Fehlerbehebung* Verwenden Sie für die manuelle Reinigung nur die Original-Reinigungsmittel für Axess SMART PRINTER 600! → *Verbrauchmaterialien zur Reinigung und Ersatzteile*
Eine Nichtbeachtung der Hinweise zur Reinigung kann die Lebensdauer des Geräts deutlich verkürzen.

Automatische Reinigungsroutine mit Reinigungskarte

Voraussetzung: ISO Cleaning Cards Set for SMART PRINTER 600; ->*Reinigung*. Reinigungskarte mit Reinigungsspray, Axess CLEANER SMART DRUCKER, leicht anfeuchten zur Wiederverwendung bis zu 5 mal.

Starten Sie die automatische Reinigungsroutine aus dem Programm AX500 Smart POS:

1. Klick auf Menü ***Extras***
2. Klick auf ***Ticketprinter reinigen***
3. Wählen Sie das Interface des gewünschten Druckers
4. Klick auf Button ***Druckkopf reinigen***;
   am Ticketdrucker ertönt ein akustisches Signal und die grüne LED blinkt

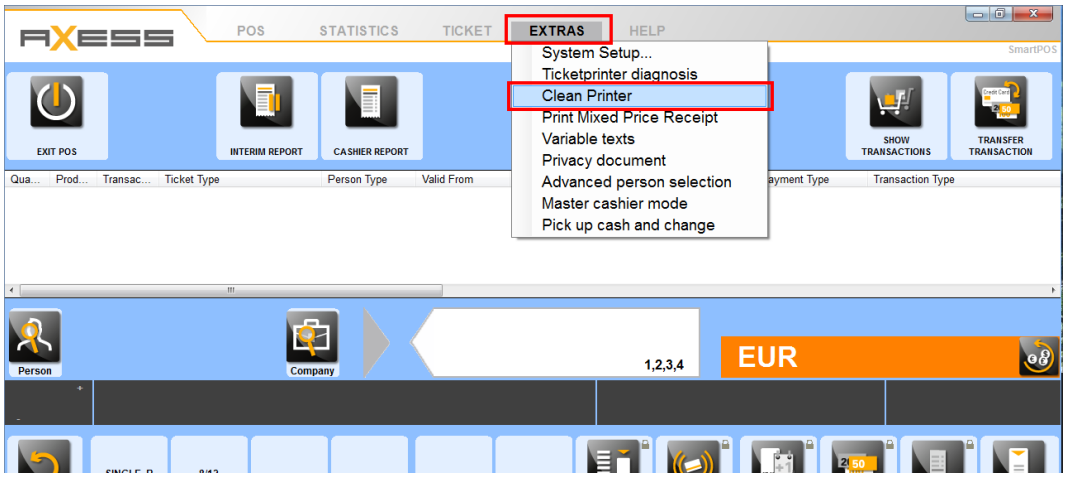

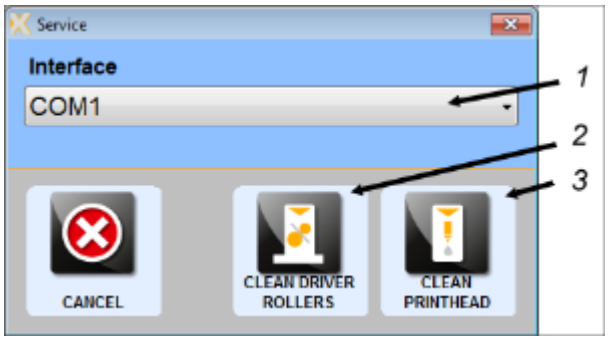

1 Interface wählen
2 Reinigung starten mit 'Walzen reinigen'
3 Reinigung starten mit 'Druckkopf reinigen'

Reinigungskarte einstecken:

1. Stecken Sie die ***Reinigungskarte*** in den Ticketschlitz der Druckerfront
   a. Reinigungskarte wird automatisch eingezogen
   b. Reinigungsroutine wird für ca. 6 Sekunden ausgeführt
   c. Reinigungskarte wird ausgeworfen

Die Reinigungskarte kann 5 mal verwendet werden; drehen Sie sie dabei jeweils um - eventuell mit Axess Reinigungsspray leicht anfeuchten - Ausgetrocknete Reinigungskarten dürfen nicht verwendet werden!

Manuelle Reinigung des Thermodruckkopfes

Voraussetzung: Reinigungstücher "Cleaning Cloths Set SMART PRINTER"; → *Verbrauchmaterialien zur Reinigung und Ersatzteile*

Lassen Sie den Ticketdrucker etwa 10 Minuten abkühlen, bevor Sie Reinigungs- oder Wartungsarbeiten durchführen.

WARNUNG!
Elektrische Spannung!
Gerät AUS und Stecker ABZIEHEN bevor Sie Service- oder Wartungsarbeiten im Inneren des Geräts ausführen.

Es ist NICHT nötig, den Thermodruckkopf bei regulärem, fehlerfreien Betrieb heraus zu nehmen!

Es gibt nur wenige Gründe, warum Sie den Thermodruckkopf herausnehmen sollten:

- Wenn eine manuelle Reinigung empfohlen wird - NICHT unbedingt nötig den Netzstecker zu ziehen
- Wenn empfohlen wird, den Thermodruckkopf heraus zu nehmen und wieder korrekt in die Führungsschiene einzusetzen - NICHT unbedingt nötig den Netzstecker zu ziehen
- Wenn der Thermodruckkopf ausgetauscht werden muss

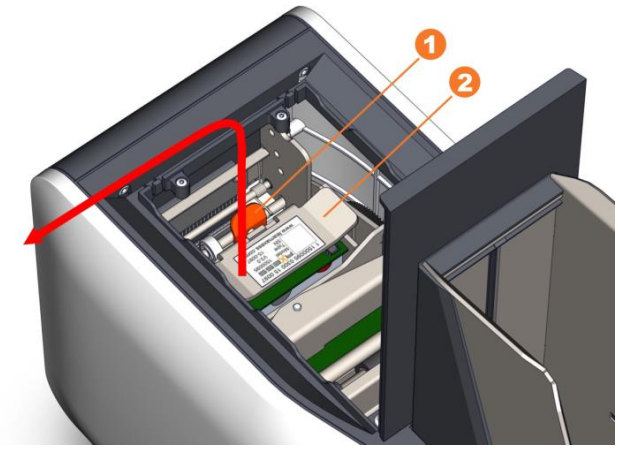

1 Rückhalte-Clip zur Fixierung des Thermodruckkopfes
2 Thermodruckkopf mit Typenschild und ID-Nummer

Thermodruckkopf herausnehmen

1. ***Ticketdrucker ausschalten*** und abstecken
2. Lassen sie das Gerät ***abkühlen***
3. ***Öffnen*** Sie den oberen Servicedeckel

Thermodruckkopf herausnehmen:

4. ***Rückhalte-clip*** (1) in Richtung der Druckervorderseite drücken und festhalten
5. ***Thermodruckkopf*** mit Daumen und Zeigefinger an den markierten Punkten (2) nehmen
6. Thermodruckkopf (3) vorsichtig ***herausheben***
7. Thermodruckkopf ***umdrehen***;

   Achtung! Das Anschlusskabel des Thermodruckkopfes nicht ziehen oder daran reißen!

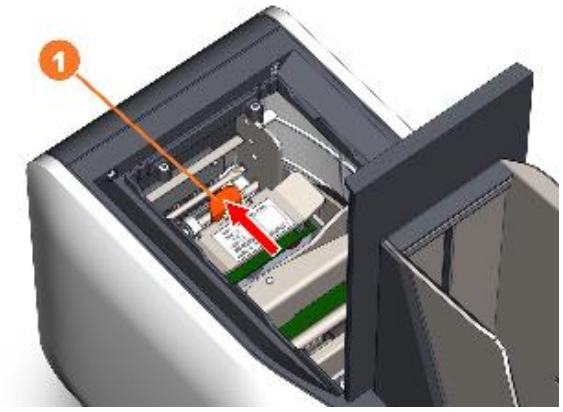

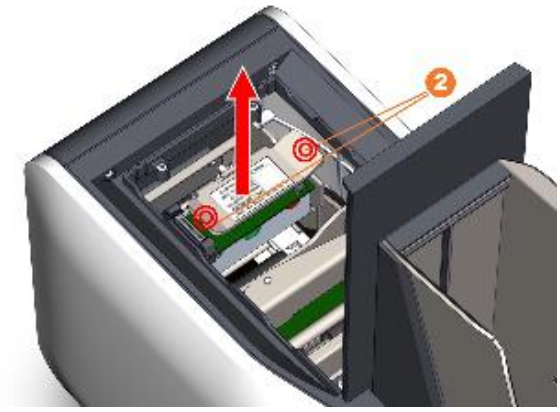

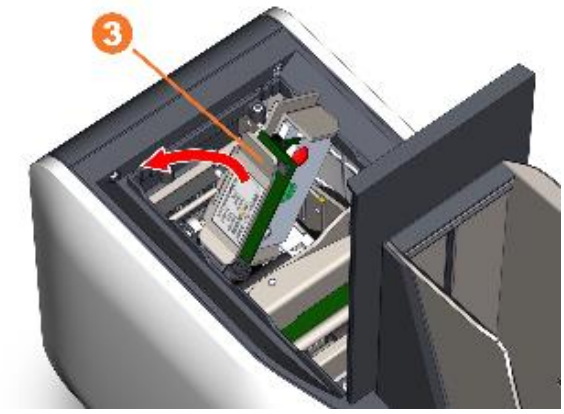

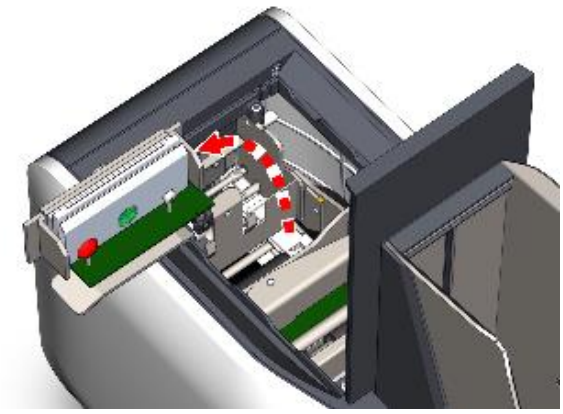

1 Rückhalte-Clip um den Thermodruckkopf zu lösen
2 Thermodruckkopf, mit Typenschild und ID-Nummer
3 Thermodruckkopf herausnehmen

8. Thermodruckkopf vorsichtig ***abwischen (4)*** und Verunreinigungen entfernen.

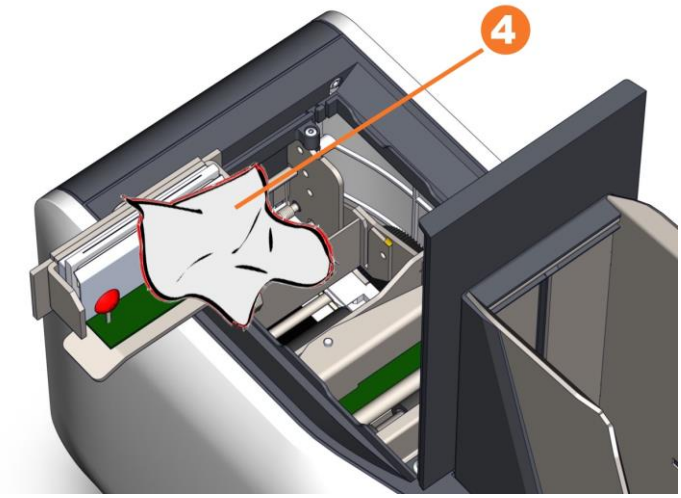

4 Axess Reinigungstuch

Thermodruckkopf einsetzen

Verwenden Sie einen NEUEN Thermodruckkopf, wenn Sie den Thermodruckkopf tauschen wollen.

1. Um den TDK zu ersetzen:

Anschlusskabel einstecken

   a. Seitliche ***Rückhalte-Clips schließen*** (2)

2. ***TDK*** in die Führungsleisten ***einsetzen***
3. ***Hebel*** (1) nach oben ziehen um die Führungsleisten freizugeben - ***Hebel halten***
4. Gleichzeitig Thermodruckkopf leicht nach unten drücken - bis Sie den metallischen ***Rückhalte-Clip*** (2) ***einrasten*** hören
5. Hebel loslassen (1)
6. Oberer Servicedeckel ***schließen***

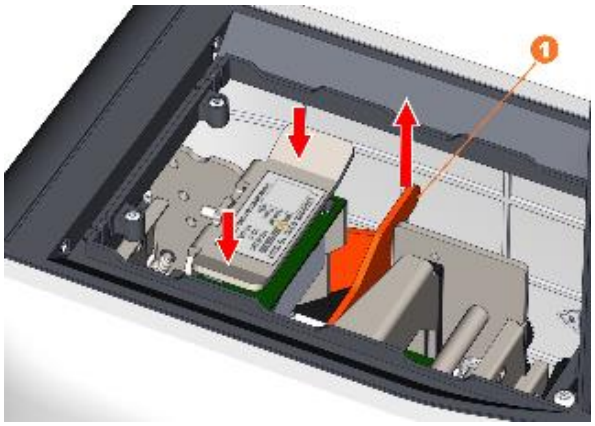

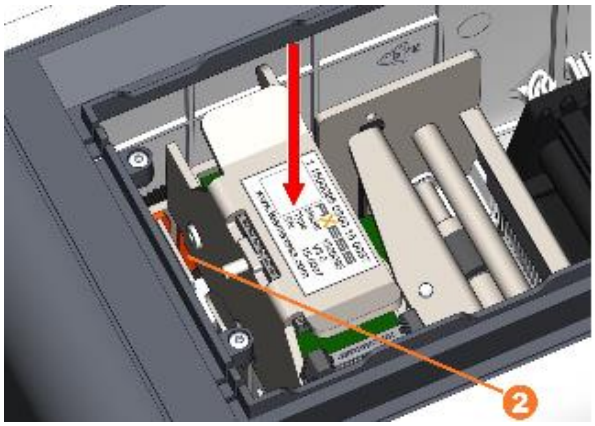

7. Ticketdrucker **einschalten**
8. **Start-Routine** von etwa 20 Sekunden abwarten, bevor Sie drucken

11.3 Transportrolle des Ticketstaplers reinigen

Voraussetzung: Reinigungstücher "Cleaning Cloths Set SMART PRINTER"; →
Verbrauchmaterialien zur Reinigung und Ersatzteile

WARNUNG!
Elektrische Spannung!
Gerät AUS und Stecker ABZIEHEN bevor Sie Service- oder Wartungsarbeiten im Inneren des Geräts ausführen.

Gehen Sie so vor:

1. ***Öffnen*** der beiden seitlichen Servicedeckel
2. ***Lösen der beiden Haltebügel (1)*** zur Entriegelung der Transportrolle im Ticketstapler; drücken Sie diese in Richtung der Druckermechanik; siehe Bild
3. ***Nehmen sie die Achse*** der Transportrolle an beiden Seiten mit je einem Finger der rechten und linken Hand
4. ***Heben*** Sie die ***Transportrolle (2)*** nach oben und ziehen Sie diese zu einer Seite heraus
5. ***Reinigen der Transportrolle*** mit einem feuchten Axess Reinigungstuch
6. ***Einsetzen*** der Transportrolle
7. Drücken Sie die beiden ***Haltebügel*** in die Ausgangsposition um die Achse der Transportrolle wieder zu fixieren
8. ***Schließen*** Sie die beiden seitlichen Servicedeckel

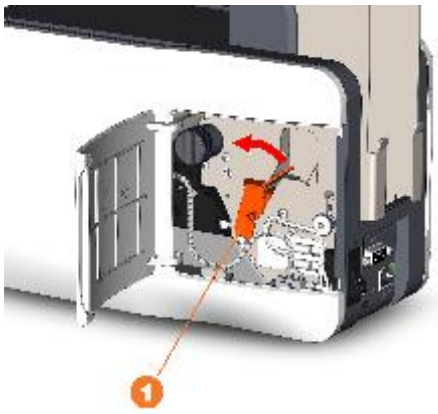

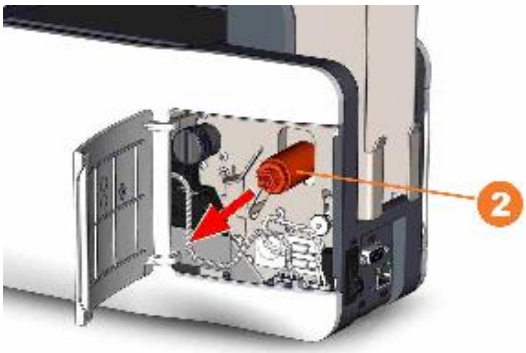

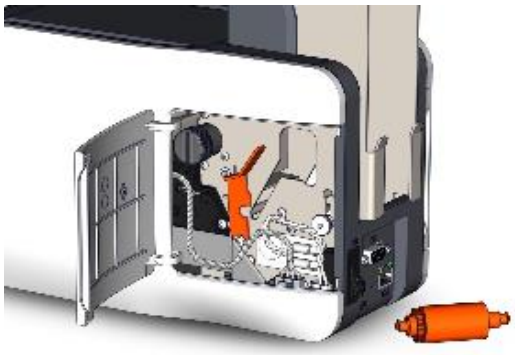

11.4 Transportrollen der Druckermechanik reinigen

Voraussetzung:

- Der Ticketdrucker muss mit dem Netzwerk des zugehörigen POS-Computers verbunden sein;
- Programm Smart POS AX500 muss installiert und gestartet sein;
- Der Ticketdrucker muss eingeschaltet und betriebsbereit sein
- T-förmige Reinigungskarte für Transportrollen der Druckermechanik; -> *Reinigung*

Verwenden Sie die originale Reinigungskarte und führen Sie die Reinigungsroutinen automatisch aus. Eine Nichtbeachtung der Hinweise zur Reinigung kann die Lebensdauer des Geräts deutlich verkürzen.

Automatische Reinigungsroutine mit T-förmiger Reinigungskarte

Voraussetzung: Cleaning Cards Set T-Card für SMART PRINTER 600!
Reinigungskarte mit Reinigungsspray, Axess CLEANER SMART DRUCKER, leicht anfeuchten zur Wiederverwendung bis zu 5 mal.

Starten Sie die automatische Reinigungsroutine aus dem Programm AX500 Smart POS:

1. Klick auf Menü ***Extras***
2. Klick auf ***Ticketprinter reinigen***

3. Wählen Sie das Interface; z.B. *com1, com2*
4. Klick auf Button ***Walzen reinigen***;
   am Ticketdrucker ertönt ein akustisches Signal und die grüne LED blinkt
5. Verwenden Sie de ***T-förmige Reinigungskarte;*** Reinigungskarte nur leicht anfeuchten! Sie darf nicht nass sein! Sie darf NICHT tropfen!
6. ***Reinigungskarte*** in den Ticketschlitz der Druckerfront einstecken:
   a. Reinigungskarte wird automatisch eingezogen
   b. Reinigungsroutine wird für ca. 6 Sekunden ausgeführt
   c. Reinigungskarte wird ausgeworfen

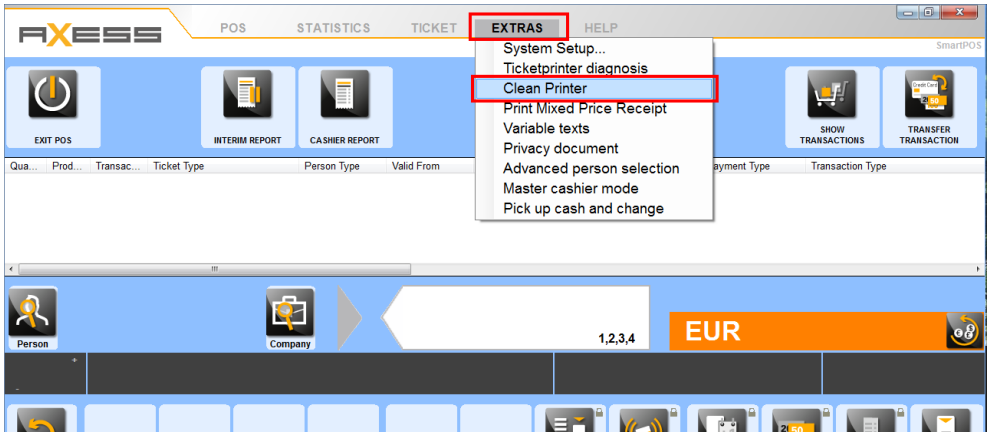

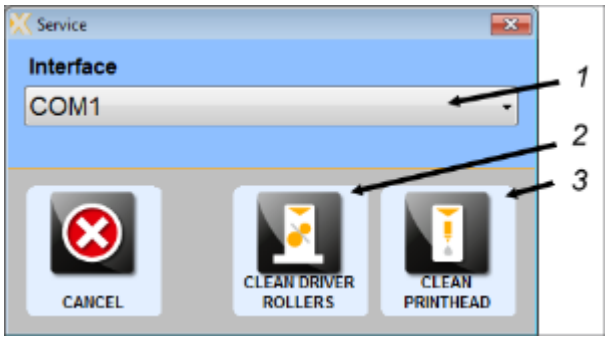

1 Interface wählen
2 Reinigung starten mit 'Walzen reinigen'
3 Reinigung starten mit 'Druckkopf reinigen'

12 Verbrauchmaterialien zur Reinigung und Ersatzteile

Reinigungsset für Axess SMART PRINTER 600

Verwenden Sie immer die Original Reinigungs-Sets für Axess SMART PRINTER 600!
Die Reinigungskarten und Tücher sind mit Seifenlösung angefeuchtet.
NIEMALS Säure, Ethylalkohol oder andere Chemikalien für die Reinigung verwenden!

Verbrauchsmaterialien zur Reinigung

Was ist zu reinigen?	Name des Produkts	Artikelnummer für Bestellungen	Beschreibung
Thermodruckkopf → Thermodruckkopf reinigen	ISO Cleaning Cards Set SMART PRINTER - alle Typen	1000022	feuchte Reinigungskarten in ISO Format (10 Stück pro Set)
Transportrollen der Druckermechanik → Transportrollen der Druckermechanik reinigen	Cleaning Cards Set T-Card Axess SMART PRINTER 600	1005007	feuchte T-förmige Reinigungskarten, kurze Ausführung (5 Stück pro Set)
Transportrollen im Ticketstapler → Transportrolle des Ticketstaplers reinigen	Cleaning Cloths Set SMART PRINTER - alle Typen	1005008	feuchte Reinigungstücher (10 Stück pro Set)
Anfeuchten der ISO Format and T-förmigen Reinigungskarten zur nochmaligen Verwendung bis zu 5 mal → Was wird gereinigt ?	Axess CLEANER SMART PRINTER	1005037	Spray mit Reinigungslösung (Seifenlösung)
Reinigungsset für SMP600	Cleaning Cards Set complete Axess SMART PRINTER 600	1005006	10x Reinigungskarten ISO, 5x Reinigungskarten T-förmig; 10x Reinigungstücher

Ersatzteile und Verbrauchsmaterialien

Bestellen Sie hier:

Montag bis Donnerstag: 8:00 - 17:00 Uhr (MEZ)

Freitag: 8:00 - 15:00 Uhr (MEZ)

Telefon: +43 6246 202 174

Email: *spareparts@teamaxess.com*

13 Ticketdrucker anschließen und konfigurieren

Sowohl *Axess SMART PRINTER 600* als auch *AX500 Smart Printer NG* können über LAN mit Ihrem POS-Netzwerk verbunden oder über eine serielle Schnittstelle RS232 mit dem lokalen POS-PC verbunden werden.

LAN - SMP über LAN verbinden

RS232 - SMP über RS232 verbinden

Druckenergie und Löschenergie einstellen:

- Verwenden Sie die Funktion Druckintensität im Programm Smart POS
- für LAN angeschlossene Drucker

13.1 SMP 600 mit Smart POS verbinden

Voraussetzung:

- Smart Printer über LAN Netzwerk verbunden oder über RS232 Interface
- Administrator Rechte

Starten Sie das Programm AX500 Smart POS

13.2 Druckenergie in Programm Smart POS einstellen

WARNUNG!

Das Einstellen der Druckintensität ist Aufgabe Ihres Administrators.

Gehen Sie bei der Einstellung der Druck- oder Löschintensität vorsichtig vor und verändern sie diese nur in kleinen Schritten!

Die Funktion ***Print Intensity*** finden Sie in der Taskleiste am unteren Bildschirmrand Ihrer Kasse Smart POS:

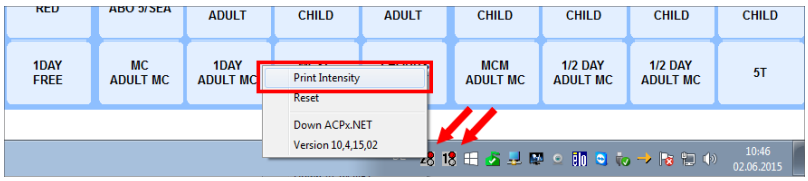

1. ***Symbole*** für die ***angeschlossenen Drucker*** in der Taskleiste des Smart POS Bildschirm
2. Rechte Maustaste, um das ***Kontextmenü*** zu öffnen
3. Klick auf Funktion ***Printer Intensity***;
   Dialog *Print Intensity* zeigt die aktuellen Einstellungen der Druckerintensität (TRW print) und der Löschintensität (TRW erase).

Einstellen der Druckintensität für TRW Chipkarten

1. Verwenden Sie Parameter ***TRW print***
2. Klick auf den zugehörigen Schieberegler; ***Bewegen Sie den Schieberegler bei gedrückter Maustaste auf eine höhere oder niedrigere Prozentzahl***
3. Einstellung mit Funktion ***Apply*** *speichern*
4. ***Testticket zu drucken***; (Sie können das Ticket später an der Smart POS wieder stornieren)
5. Wiederholen Sie die Einstellung der Druckintensität, bis es zu einem befriedigenden Ergebnis kommt
6. Speichern Sie die Einstellung mit Funktion ***Apply***
7. Dialog schließen

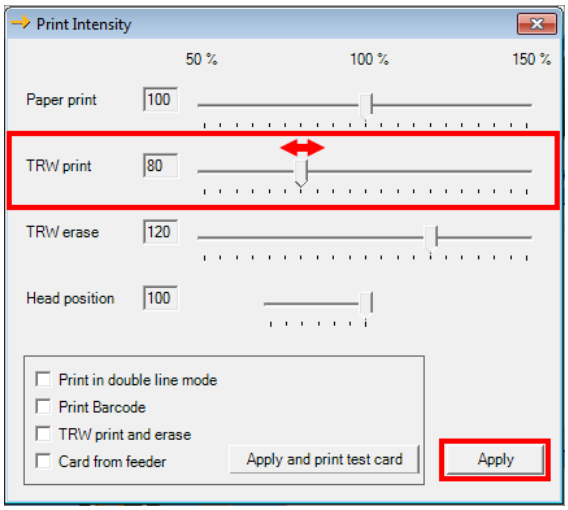

Einstellen der Löschintensität für TRW Chipkarten

1. Verwenden Sie Parameter ***TRW erase***
2. Klick auf den zugehörigen Schieberegler; ***Bewegen Sie den Schieberegler bei gedrückter Maustaste auf eine höhere oder niedrigere Prozentzahl***
3. Einstellung mit Funktion ***Apply*** *speichern*
4. Löschen Sie ein Testticket:
5. Wiederholen Sie die Einstellung der Löschintensität, bis es zu einem befriedigenden Ergebnis kommt
6. Speichern Sie die Einstellung mit Funktion ***Apply***
7. Dialog schließen

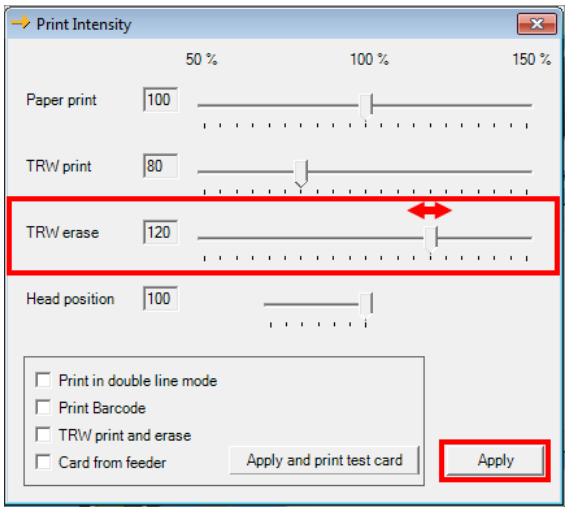

Einstellen der Druckintensität für Paper Cards und OneWay Cards

1. Verwenden Sie Parameter ***Paper print***
2. Klick auf den zugehörigen Schieberegler; ***Bewegen Sie den Schieberegler bei gedrückter Maustaste auf eine höhere oder niedrigere Prozentzahl***
3. Einstellung mit Funktion ***Apply*** *speichern*
4. ***Testticket zu drucken***; (Sie können das Ticket später an der Smart POS wieder stornieren)
5. Wiederholen Sie die Einstellung der Druckintensität, bis es zu einem befriedigenden Ergebnis kommt
6. Speichern Sie die Einstellung mit Funktion ***Apply***
7. Dialog schließen

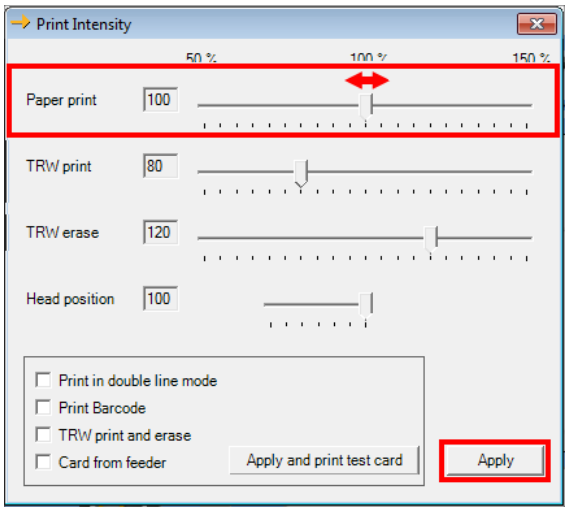

Technischer Support: http://www.teamaxess.com

IMPRESSUM

Axess SMART PRINTER 600

Bedienungsanleitung - Version V 2.1_052017
2018 - Deutsch

Axess AG
Sonystraße 18
A-5081 Anif/Salzburg
Austria

© AXESS AG 2018 – ALLE RECHTE VORBEHALTEN

Der Inhalt dieser Anleitung darf ohne die schriftliche Zustimmung der Axess AG in keiner Form, weder als Ganzes noch auszugsweise, vervielfältigt, bearbeitet oder übersetzt werden.
Alle technischen Angaben, Zeichnungen, etc. unterliegen dem Gesetz zum Schutz des Urheberrechts. Der Hersteller des Produktes behält sich vor, Änderungen ohne Voranmeldung vorzunehmen.